

QTAP

SD00054767

48643

Душова система універсальна Qtap Arvin на три споживачі (з виливом) QTARV111CRM48643 Chrome

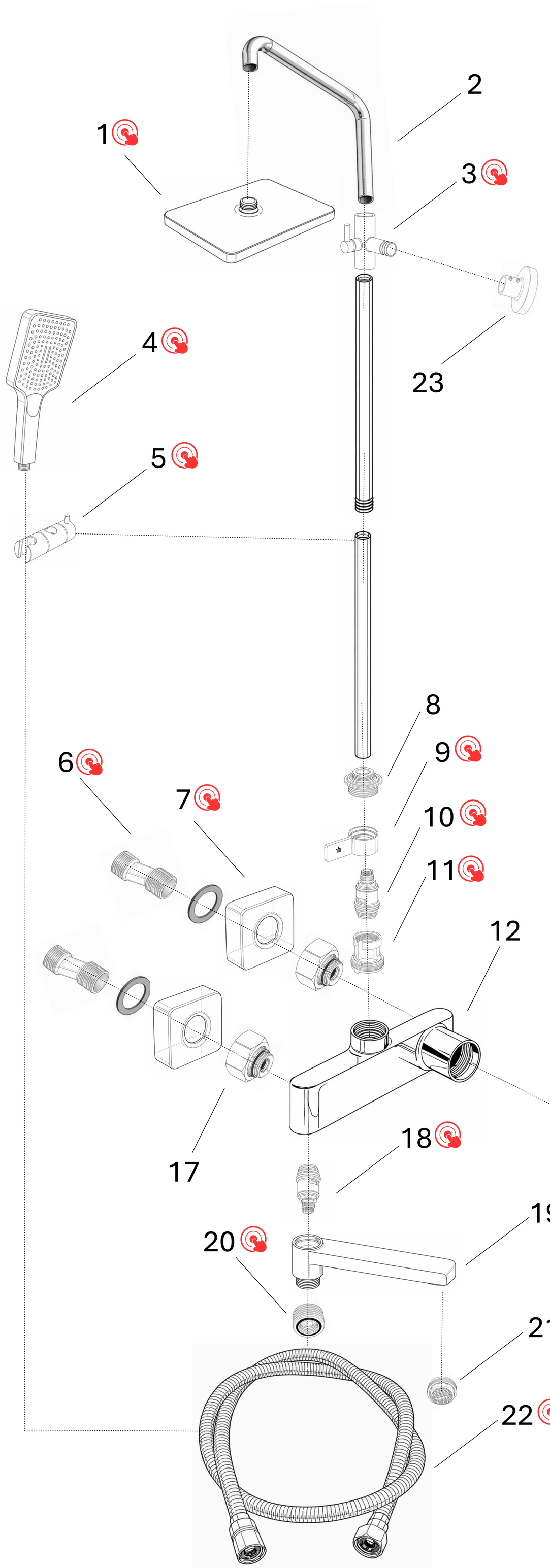

№	Найменування	Артикул
1	Стельова лійка	QTARVNAN2403054249977
2	Стійка	
3	Тримач стійки	QTARVNAN6185772250003
4	Лійка ручного душу	QTARVNAN1182704549975
5	Тримач ручної лійки	QTARVNAN52612039449991
6	Ексцентрик	QT48825825850041
7	Декоративна накладка	QTCRONANARV58758718749222
8	Гайка кріплення стійки	
9	Ручка перемикання	QTNAN3468722949963
10	Букса	QT23823850547634
11	Гайка букси	QTNAN29293149968
12	Корпус	
13	Картридж	QTNANARV62334934949230
14	Підтискна гайка	QTARV3673676549966
15	Декоративна накладка	
16	Ручка	QTARV4281033450005
17	Гайка змішувача	
18	Букса	QT23823850547634
19	Вилив	QTARV28645516049971
20	Гайка виливу	QTNAN21421411149973
21	Аератор	QTARV23623613249969
22	Шланг	QTCRONANARV235150023549216
23	Кріплення стійки	